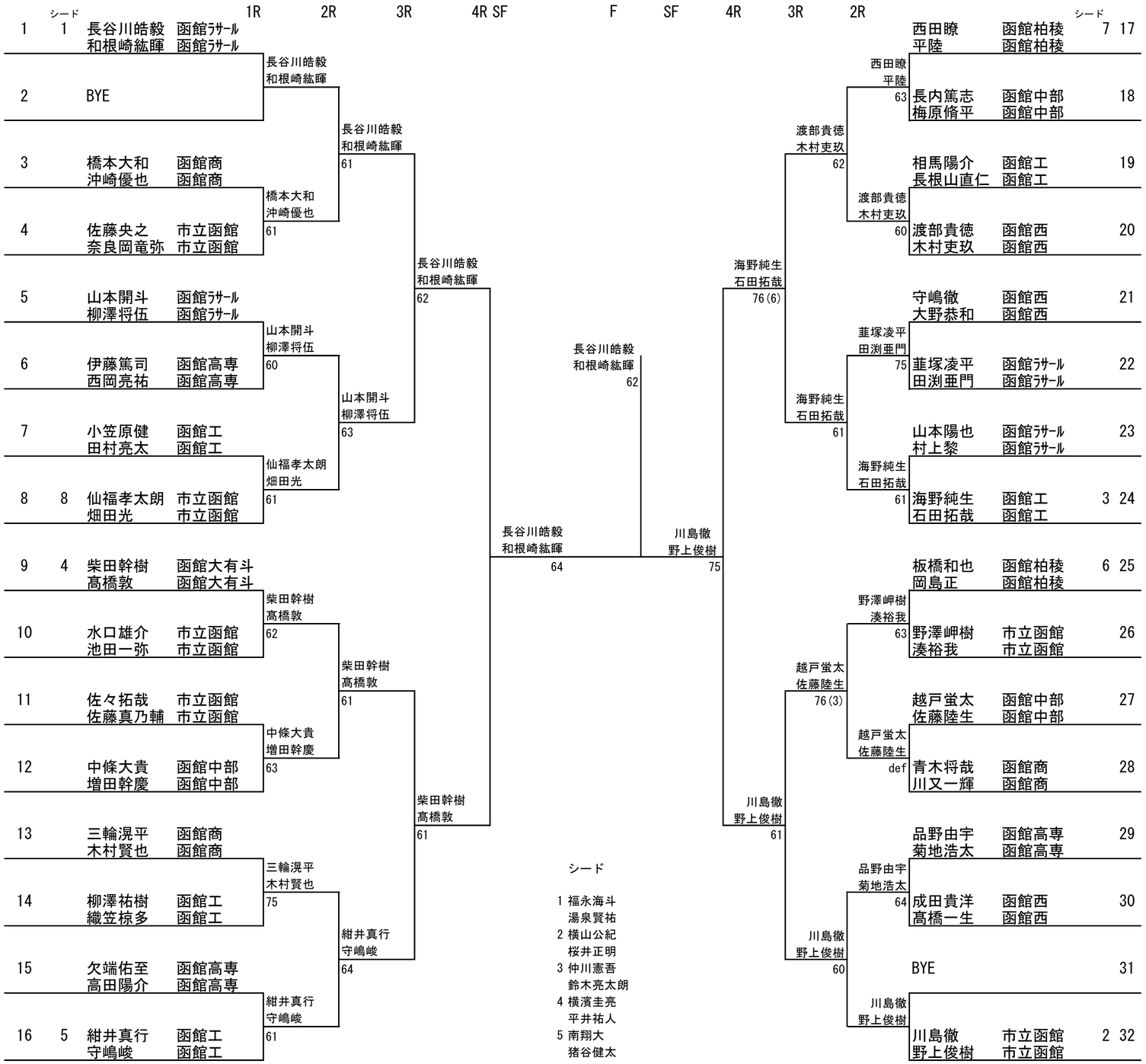平成25年度北海道ジュニアテニス選手権大会道南西ブロック予選大会
18歳以下男子ダブルス