平成24年度　高体連函館支部選抜テニス大会
平成24年9月10～12日
函館市千代台テニスコート

女子団体A

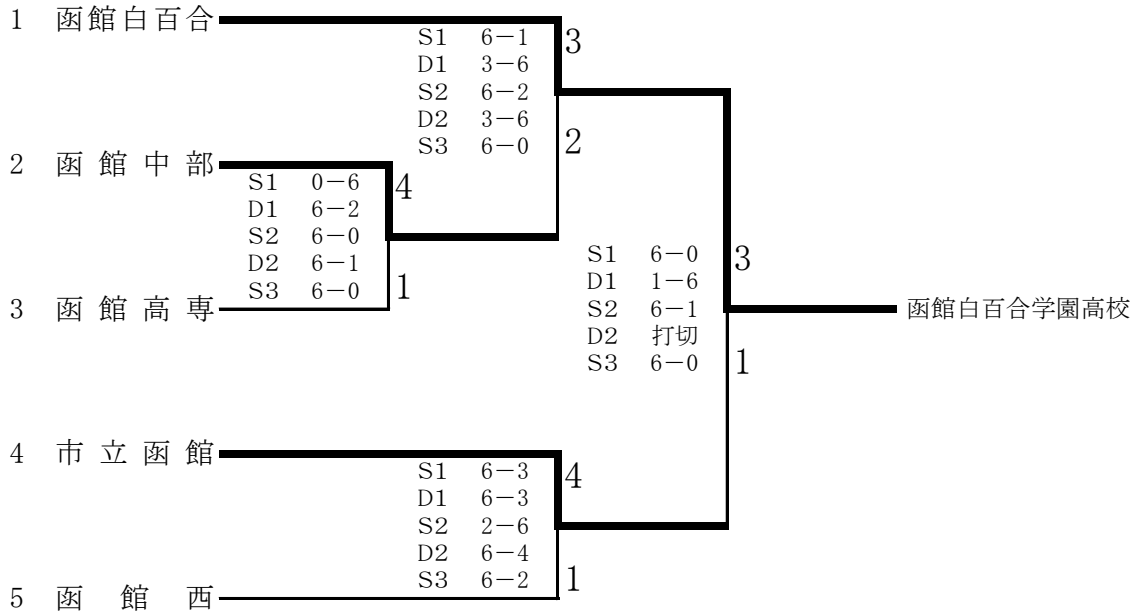

女子団体B

	1福島商業(6)	2函館工業(2)	3函大柏稜(2)	4知内(4)	勝敗	順位
1 福 島 商 業		S1　6－0 D1　6－0 S2　6－0 ~~D2　－~~ ~~S3　－~~	S1　6－0 D1　1－6 S2　6－0 ~~D2　－~~ ~~S3　－~~	S1　0－6 D1　2－6 S2　1－6 ~~D2　－~~ ~~S3　－~~	2 勝 1 敗	2 位
2 函 館 工 業	S1　0－6 D1　0－6 S2　0－6 ~~D2　－~~ ~~S3　－~~		S1　0－6 D1　0－6 S2　0－6 ~~D2　－~~ ~~S3　－~~	S1　0－6 D1　0－6 S2　0－6 ~~D2　－~~ ~~S3　－~~	0 勝 3 敗	4 位
3 函 大 柏 稜	S1　0－6 D1　6－1 S2　0－6 ~~D2　－~~ ~~S3　－~~	S1　6－0 D1　6－0 S2　6－0 ~~D2　－~~ ~~S3　－~~		S1　0－6 D1　6－4 S2　0－6 ~~D2　－~~ ~~S3　－~~	1 勝 2 敗	3 位
4 知 内	S1　6－0 D1　6－2 S2　6－1 ~~D2　－~~ ~~S3　－~~	S1　6－0 D1　6－0 S2　6－0 ~~D2　－~~ ~~S3　－~~	S1　6－0 D1　4－6 S2　6－0 ~~D2　－~~ ~~S3　－~~		3 勝 0 敗	1 位

試合順　①1－2　②3－4　③1－3　④2－4　⑤1－4　⑥2－3