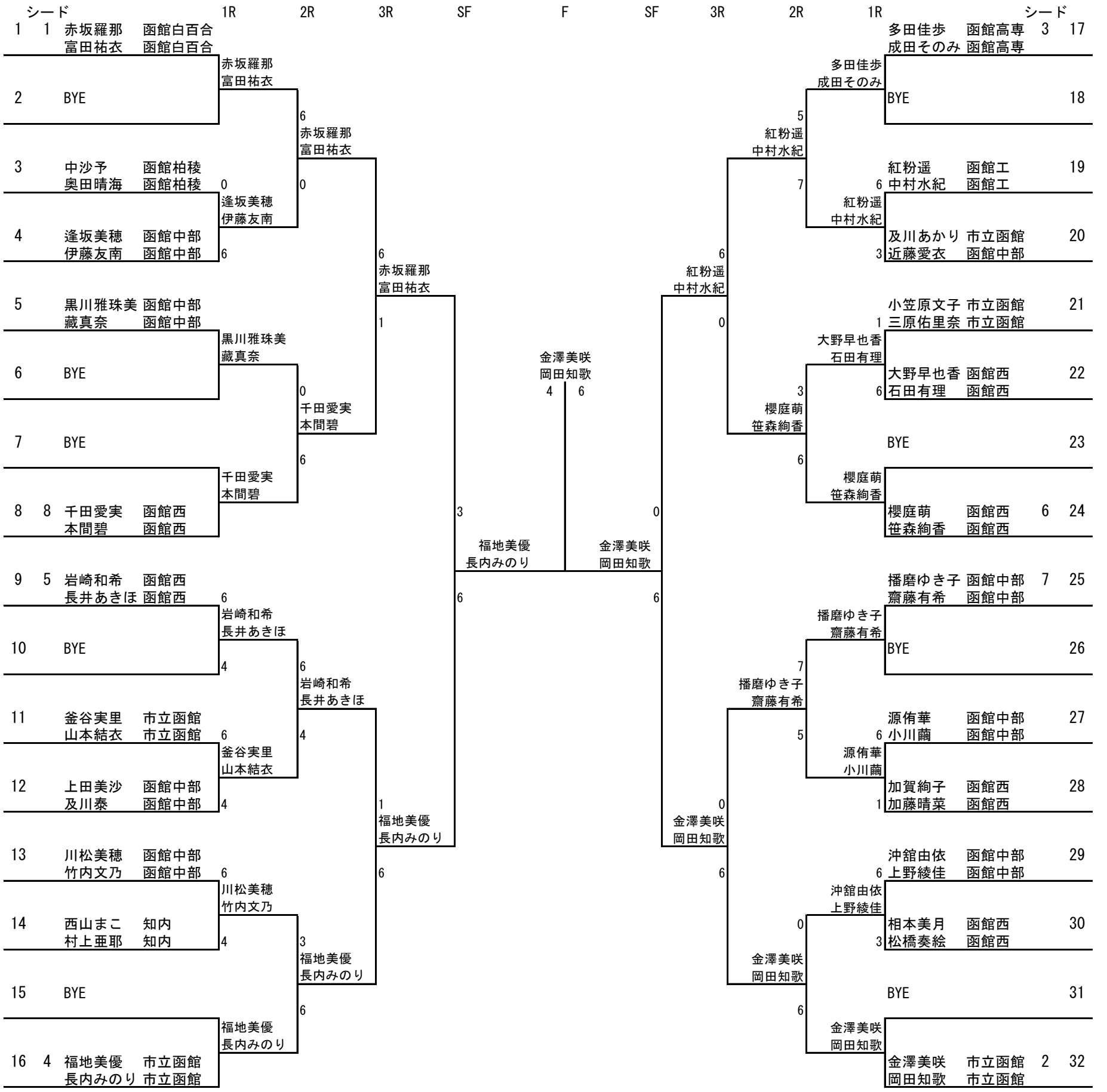18才以下女子ダブルス